医療業界採用規格 GS1-128/GS1 Databar 対応

ダイバータッチエックス

diBarTouch-X

バイブレータ搭載抗菌リニアイメージャ

抗菌 アルコール消毒OK

銀の抗菌性を活かした無機抗菌剤採用

SIAA ISO22196 for KOHKIN
無機抗菌剤・練込・ハウジング
JP0122209A0001S

液晶画面のコードも読み取り
(タブレット・スマートホン画面からも)

バイブレーション対応
騒音のある現場でも読み取り確認がしやすい

大音量ブザー
音量調節可能

軽量設計

抗菌スタンドでハンズフリーも対応

(**) SIAA マークは、ISO22196 法により評価された結果に基づき、抗菌製品技術協議会ガイドラインで品質管理・情報公開された製品に表示されています。

読み取りレンジ

・タッチ～ロングレンジ（55cm）

便利な機能を搭載

・**GS1 出力編集**
フォーマットを設定して出力

・**データ照合**
1 対 1 照合、マスタ照合

・**利用者限定**
セキュリティ強化に

照合機能でミスを軽減

長期保証

3 年保証

OPOS 対応

OPOS

現場の声を反映させた使いやすい リニアイメージャー

GS1-128/GS1 Databar の 出力編集機能を搭載

GS1 とは、製造年月日、消費期限、有効期限、ロット番号、重量、梱包番号、発注番号など、様々なデータの先頭にアプリケーション識別子（AI）を付けてデータ項目を管理するバーコードです。
編集機能を使うことで、より効率的にデータを抽出する事が可能になります。

■ 出力フォーマット例

- AI をカッコで囲む
(01)97847973029746(10)4011(15)080925(30)5000(17)090811<CR>
- AI をカンマにして区切る
97847973029746,4011,080925,5000,090811<CR>
- AI を TAB キーにして区切る
97847973029746<TAB>4011<TAB>080925<TAB>5000<TAB>090811<CR>
- AI を STX/ETX キーで囲む
<STX>97847973029746<ETX><STX>4011<ETX><STX>080925<ETX><STX>5000<ETX><STX>090811<ETX><CR>
- AI を異なるキーで区切る
97847973029746<TAB>4011<CR>080925<CR><LF>5000<@><@>090811< 右 ALT><CR>

GS1-128 は医療業界でも採用されている規格です

便利な機能を搭載

- **データ照合**
1 対 1 照合、マスタ照合
- **利用者限定**
セキュリティ強化に

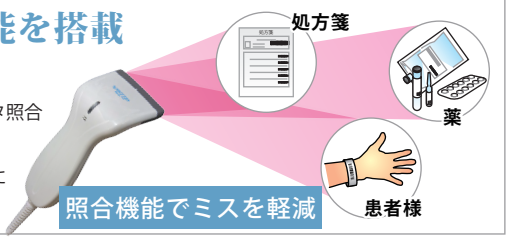

仕様

項目		仕様
CPU		32 ビット
入力電圧		DC5V ±5%
動作電流		100mA typ.
外形寸法		約 71(W)×155(H)×53(D) mm
重量		約 90g（ケーブル除く）
分解能		0.10 ㎜（コード 39, PCS=90%）
PCS 値		0.30 min.@ UPC/EAN/JAN 100%
走査速度		330 スキャン / 秒
走査角度		43°
インディケータ	ビープ	音色 / 音量 3 段階 プログラマブル
	LED	2 色発光（グッドリード：青色、ステータス：赤色）
スキャナ部	光源	赤色 LED, 617nm
	受光素子	リニア CCD アレイ
インターフェイス		USB-HID / USB バーチャル COM（USB1.1 準拠） RS232C 、キーボード（PS2）
読取深度		0 ～ 55cm (読取フィールド図参照)
読取幅 （左右マージン含）		約 60mm min. @タッチ読み取り時 (読取フィールド図参照)
動作温度		0℃～ 50℃
保管湿度		-20℃～ 60℃
湿度		5% ～ 95% RH 氷結・結露なし
耐外乱光		10,000 Lux (蛍光灯下)
耐落下・衝撃		1.5M, 6 面各 2 回
保護構造		IP42
EMC 規格		VCCI , FCC class B, CE EN55022B, BSMI
読取コード		UPC/EAN/JAN（アドオン含む）, ISBN/ISSN, Code 39, Codabar(NW7), Code 128, GS1-128, Code 93, Interleaved 2 of 5, Industrial 2 of 5, Standard 2 of 5, Code 11, GS1 Databar, GS1 Databar Limited, GS1 Databar Expanded, ほか

読取フィールド図

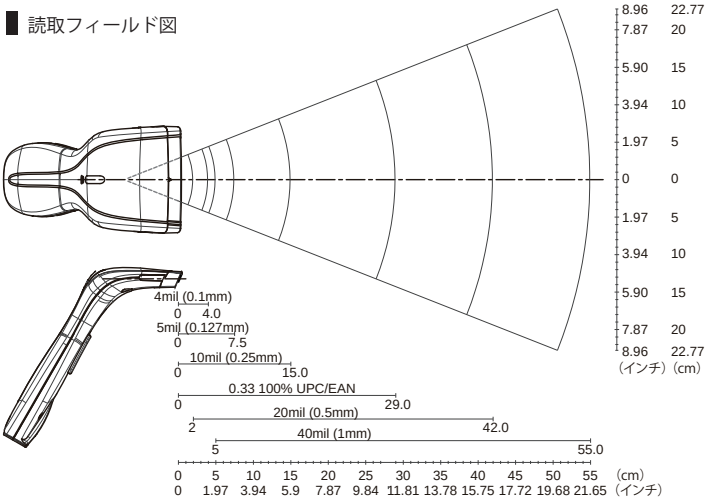

（*）弊社テストチャートによる試験値であり保証値ではありません。

型番

型番	仕様
DB-SSHC65LVU (*1)	diBar™ Touch-X バイブ付リニアイメージャ , 抗菌ホワイトハウジング , USB キーボード &USB-COM I/F
DB-SSHC65LV-MicroUSB(*1)	diBar™ Touch-X バイブ付リニアイメージャ , 抗菌ホワイトハウジング , microUSB ケーブル 1m, L アングル
DB-SSHC65LVK	diBar™ Touch-X バイブ付リニアイメージャ , 抗菌ホワイトハウジング , DOS/V 機対応キーボード I/F, Mini-Din6P
DB-SSHC65LVR	diBar™ Touch-X バイブ付リニアイメージャ , 抗菌ホワイトハウジング , RS232C I/F, Dsub9F
AUTO-SSHC65	抗菌オートスタンド
HLDR-1	タッチスキャナホルダー
PS5V-A50M	AC アダプタ , DC5V 出力

(*1) USB キーボードインターフェイス (HID) と USB バーチャル COM インターフェイスに対応しています。USB キーボードインターフェイスは、WINDOWS XP/Vista/7 32&64 / 8 に対応しています。
USB バーチャル COM インターフェイスは、WINDOWS XP/Vista/7 32&64 /8 に対応しています。

(**) メモ帳や EXCEL といったアプリケーションソフトのカーソル位置にデータを入力したい場合は、キーボードインターフェイス又は USB インターフェイス（USB キーボードインターフェイス）をご利用ください。

長期保証
3 年
保証

OPOS 対応
OPOS

SIAA 抗菌マーク取得製品
SIAA ISO22196 for KOHKIN
無機抗菌剤・練込・ハウジング
JP0122209A00015
SIAAマークは、ISO22196法により評価された結果に基づき、抗菌製品技術協議会ガイドラインで品質管理・情報公開された製品に表示されています。

●改良のため、外観・仕様を予告無く変更することがあります。 ●各製品・社名は、該当各社の商標又は登録商標です。

Rev.1.1 20150522

製品に関するお問い合せは販売店まで

ウェルコムデザイン株式会社 URL：www.e-welcom.com
e-mail: welcom@e-welcom.com
本　社　〒651-2242 神戸市西区井吹台東町 1 - 1 - 1 西神南センタービル
TEL. 078-993-6010（代） FAX. 078-993-6020
東京営業所　〒113-0034 東京都文京区湯島 3 - 14 - 9 湯島ビル
TEL. 03-3836-9411（代） FAX. 03-3836-9412

diBar
Dynamic Innovation Barcode Series

WEB サイト
www.dibar-corp.com
お問い合せメール
sales@dibar-corp.com